非接触パッド SBS-ESD

径(Ø) 10 mm ~ 100 mm

ELECTRONICS

非接触パッド SBS-ESD

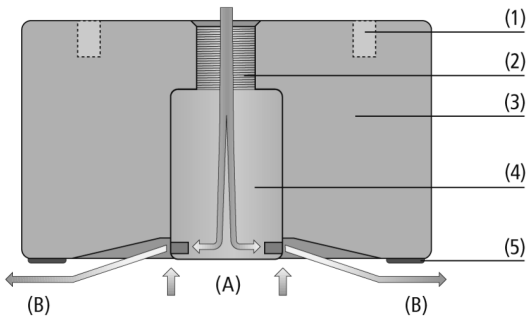

システムデザイン 非接触パッド SBS-ESD

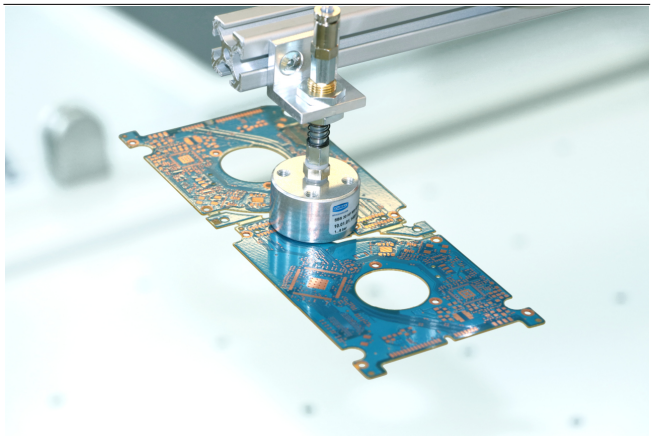

非接触パッド SBS-ESDを使用したプリント基板の搬送

業界特有のアプリケーションへの適合性

アプリケーション

- プリント基板やスルーホールのある基板を安定して搬送可能
- 最終洗浄工程など、ウェットプロセス装置への内層基板の投入・取り出し
- 多層基板製造における内層基板搬送
- 薄い銅箔や基板のような繊細なワークを最低限の接触で搬送
- 表面にわずかな凹凸のあるワークの搬送

デザイン

- 上面にある4つの取付用ネジ穴 (1) を使用して直接取付可能、垂直 (2) または水平方向の圧縮エア接続口
- (3) 本体: ベルヌーイの原理を利用した真空発生器一体型の導電性アルミ製
- エアフロー (4) に2タイプをラインアップ: 通気性の低いワーク向けの標準タイプ (SF) 、より通気性の高いワーク向けの高吸込みタイプ (HF)
- 吸着面に静電気拡散性ゴムNBR-ESD製のブレーキパッドが付属 (5)
- 吸着面中央に緩衝用ゴムが付いたタイプもラインアップ
- 真空 (A) 、排気/エアクッション (B)

製品特徴

- ベルヌーイの原理を利用して真空を発生させるため、エジェクタなしで使用可能
- エアクッションでワークを「浮かして」把持するため、最小限の接触で搬送可能
- 低真空かつ大流量のため、通気性のあるワークに対応
- 薄く通気性の高いワークの二枚取りを防止
- 吸着面にNBR-ESD製のブレーキパッドが付属し、予期せぬ静電気放電によるワークの不良を防止

© J. Schmalz GmbH / 技術的な変更がある場合がございます / 上で生成された 09.02.2024

シュマルツに連絡してください。 Schmalz K.K / 〒224-0027 横浜市都筑区大棚町3001-7/ +81 45 565-5150 / schmalz@schmalz.co.jp

非接触パッド SBS-ESD

径(Ø) 10 mm ~ 100 mm

発注コード 非接触パッド SBS-ESD

SBS	–	40	–	SF	–	G1/8-IG	–	CS	–	ESD/AL
1		2		3		4		5		6

1 – 製品仕様

タイプ	種類
SBS	非接触パッド

2 – 本体サイズ

タイプ	直径
(例) 40	Ø 40 mm

3 – 流量

タイプ	種類
SF	標準 (通気性の低いワーク向け)
HF	多め (通気性のあるワーク向け)

4 – 圧縮エア接続口

タイプ	種類
M5-IG	M5メネジ
G1/8-IG	平行G1/8メネジ

5 – オプション仕様

タイプ	種類
CS	吸込面中央に緩衝用ゴム付き

6 – 材質

タイプ	種類
ESD/AL	本体: アルミニウム ブレーキパッド: ESD対策ゴム

非接触パッド SBS-ESDは組立済みで納品されます。納品内容は以下の通りです。

- 非接触パッド SBS-ESD: 幅広いサイズをラインアップ
- NBR-ESD製ブレーキパッド
- アクセサリ: 緩衝用ゴム (中央部) (SBS-40/SBS-60向け)

スペアパーツ: ブレーキパッド、滑り止めリング

発注データ 非接触パッド SBS-ESD

型式	製品コード
SBS 10 SF M5-IG ESD/AL	10.01.01.14668
SBS 20 SF M5-IG ESD/AL	10.01.01.14807
SBS 20 HF M5-IG ESD/AL	10.01.01.14809
SBS 30 SF M5-IG ESD/AL	10.01.01.14811
SBS 30 HF M5-IG ESD/AL	10.01.01.14813
SBS 40 SF G1/8-IG ESD/AL	10.01.01.14814
SBS 40 SF G1/8-IG CS ESD/AL	10.01.01.14821
SBS 40 HF G1/8-IG ESD/AL	10.01.01.14815
SBS 60 SF G1/8-IG ESD/AL	10.01.01.14817
SBS 60 SF G1/8-IG CS ESD/AL	10.01.01.14820
SBS 60 HF G1/8-IG ESD/AL	10.01.01.14818
SBS 100 SF G1/8-IG ESD/AL	10.01.01.15452
SBS 100 HF G1/8-IG ESD/AL	10.01.01.15455

シュマルツに連絡してください。 Schmalz K.K / 〒224-0027 横浜市都筑区大棚町3001-7/ +81 45 565-5150 / schmalz@schmalz.co.jp

非接触パッド SBS-ESD

径(Ø) 10 mm ~ 100 mm

発注データ スペアパーツ 非接触パッド SBS-ESD

型式	スペアパーツ		製品コード
SBS 20 SF M5-IG ESD/AL	ブレーキパッド (スペシャルグリッパー向け)	REIB-FL SBS NBR-ESD-55	10.01.01.14704
SBS 20 HF M5-IG ESD/AL	ブレーキパッド (スペシャルグリッパー向け)	REIB-FL SBS NBR-ESD-55	10.01.01.14704
SBS 30 SF M5-IG ESD/AL	ブレーキパッド (スペシャルグリッパー向け)	REIB-FL SBS NBR-ESD-55	10.01.01.14704
SBS 30 HF M5-IG ESD/AL	ブレーキパッド (スペシャルグリッパー向け)	REIB-FL SBS NBR-ESD-55	10.01.01.14704
SBS 40 SF G1/8-IG ESD/AL	ブレーキパッド (スペシャルグリッパー向け)	REIB-FL SBS NBR-ESD-55	10.01.01.14382
SBS 40 HF G1/8-IG ESD/AL	ブレーキパッド (スペシャルグリッパー向け)	REIB-FL SBS NBR-ESD-55	10.01.01.14382
SBS 60 SF G1/8-IG ESD/AL	ブレーキパッド (スペシャルグリッパー向け)	REIB-FL SBS NBR-ESD-55	10.01.01.14382
SBS 60 HF G1/8-IG ESD/AL	ブレーキパッド (スペシャルグリッパー向け)	REIB-FL SBS NBR-ESD-55	10.01.01.14382
SBS 60 SF G1/8-IG CS ESD/AL	ブレーキパッド (スペシャルグリッパー向け)	REIB-FL SBS NBR-ESD-55	10.01.01.14382
SBS 40 SF G1/8-IG CS ESD/AL	ブレーキパッド (スペシャルグリッパー向け)	REIB-FL SBS NBR-ESD-55	10.01.01.14382
SBS 100 SF G1/8-IG ESD/AL	ブレーキパッド (スペシャルグリッパー向け)	REIB-FL SBS NBR-ESD-55	10.01.01.14382
SBS 100 HF G1/8-IG ESD/AL	ブレーキパッド (スペシャルグリッパー向け)	REIB-FL SBS NBR-ESD-55	10.01.01.14382

型式	スペアパーツ		製品コード
SBS 60 SF G1/8-IG CS ESD/AL	ブレーキパッド (スペシャルグリッパー向け)	REIB-FL SBS NBR-ESD-55	10.01.01.14819
SBS 40 SF G1/8-IG CS ESD/AL	ブレーキパッド (スペシャルグリッパー向け)	REIB-FL SBS NBR-ESD-55	10.01.01.14819

型式	スペアパーツ		製品コード
SBS 10 SF M5-IG ESD/AL	滑り防止リング	REIB-RING SBS 10 NBR-ESD-55	10.01.01.14669

発注データ アクセサリ 非接触パッド SBS-ESD

型式	アクセサリ		製品コード
SBS 10 SF M5-IG ESD/AL	トラス接続	HTR-STA 47 1N D10/16 FL	10.08.03.00085

テクニカルデータ 非接触パッド SBS-ESD

型式	保持力 [N]	エア消費量 [m³/h]	エア消費量 [l/min]	作動圧	本体質量 [g]
SBS 10 SF M5-IG ESD/AL	1.4	5.1	85	1.0 ~ 6.0 bar	7.5
SBS 20 SF M5-IG ESD/AL	2.0	6.0	100	1.0 ~ 6.0 bar	12.0
SBS 20 HF M5-IG ESD/AL	3.0	8.4	140	1.0 ~ 6.0 bar	12.0
SBS 30 SF M5-IG ESD/AL	4.0	6.0	100	1.0 ~ 6.0 bar	30.5
SBS 30 HF M5-IG ESD/AL	5.0	8.4	140	1.0 ~ 6.0 bar	30.5
SBS 40 SF G1/8-IG ESD/AL	6.5	6.0	100	1.0 ~ 6.0 bar	51.0
SBS 40 SF G1/8-IG CS ESD/AL	6.5	6.0	100	1.0 ~ 6.0 bar	53.0
SBS 40 HF G1/8-IG ESD/AL	10.5	11.4	190	1.0 ~ 6.0 bar	51.0
SBS 60 SF G1/8-IG ESD/AL	13.0	9.0	150	1.0 ~ 6.0 bar	118.0
SBS 60 SF G1/8-IG CS ESD/AL	13.0	9.0	150	1.0 ~ 6.0 bar	120.0
SBS 60 HF G1/8-IG ESD/AL	18.5	13.5	225	1.0 ~ 6.0 bar	118.0
SBS 100 SF G1/8-IG ESD/AL	46.0	13.5	225	1.0 ... 6.0 bar	295.0
SBS 100 HF G1/8-IG ESD/AL	55.5	25.2	420	1.0 ... 6.0 bar	295.0

シュマルツに連絡してください。 Schmalz K.K / 〒224-0027 横浜市都筑区大棚町3001-7/ +81 45 565-5150 / schmalz@schmalz.co.jp

非接触パッド SBS-ESD

径(Ø) 10 mm ~ 100 mm

パフォーマンスデータ 非接触パッド SBS-ESD

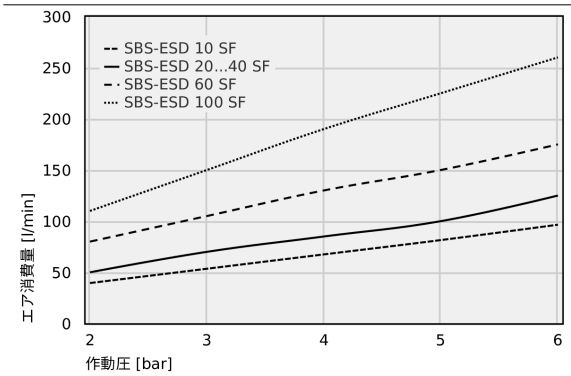

エア消費量

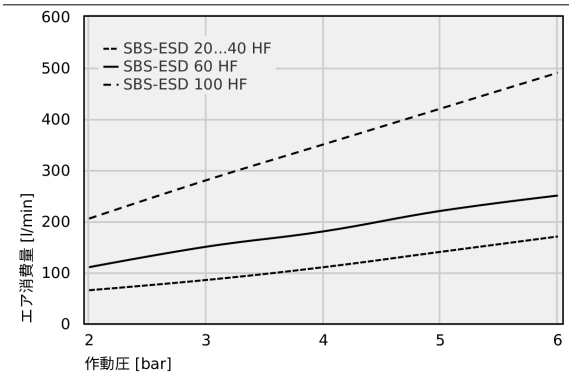

エア消費量

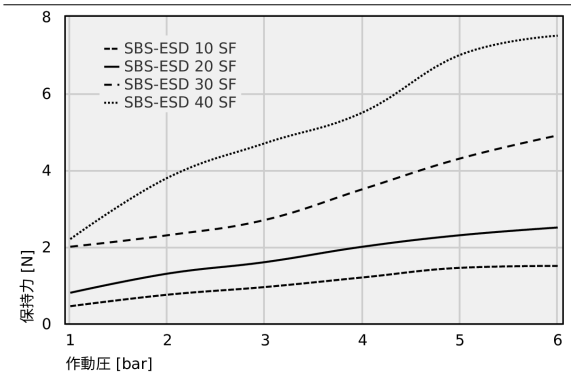

保持力

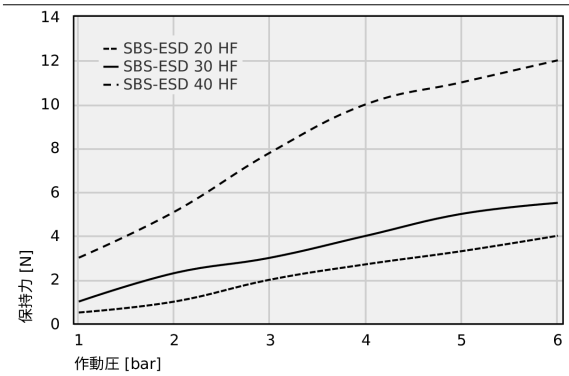

保持力

シュマルツに連絡してください。 Schmalz K.K / 〒224-0027 横浜市都筑区大棚町3001-7/ +81 45 565-5150 / schmalz@schmalz.co.jp

非接触パッド SBS-ESD

径(Ø) 10 mm ~ 100 mm

エア消費量

Typ	2	3	4	5	6
SBS-ESD 10 SF	39.50	53.50	67.50	81.50	96.50
SBS-ESD 20...40 SF	50.00	70.00	85.00	100.00	125.00
SBS-ESD 60 SF	80.00	105.00	130.00	150.00	175.00
SBS-ESD 100 SF	110.00	150.00	190.00	225.00	260.00

Typ	2	3	4	5	6
SBS-ESD 20...40 HF	65	85	110	140	170
SBS-ESD 60 HF	110	150	180	220	250
SBS-ESD 100 HF	205	280	350	420	490

保持力

Typ	1	2	3	4	5	6
SBS-ESD 10 SF	0.45	0.75	0.95	1.20	1.45	1.50
SBS-ESD 20 SF	0.80	1.30	1.60	2.00	2.30	2.50
SBS-ESD 30 SF	2.00	2.30	2.70	3.50	4.30	4.90
SBS-ESD 40 SF	2.20	3.80	4.70	5.50	7.00	7.50

Typ	1	2	3	4	5	6
SBS-ESD 20 HF	0.5	1	2.0	2.7	3.3	4.0
SBS-ESD 30 HF	1.0	2.3	3.0	4.0	5.0	5.5
SBS-ESD 40 HF	3.0	5.1	7.8	10.0	11.0	12.0

シュマルツに連絡してください。 Schmalz K.K / 〒224-0027 横浜市都筑区大棚町3001-7/ +81 45 565-5150 / schmalz@schmalz.co.jp

非接触パッド SBS-ESD

径(Ø) 10 mm ~ 100 mm

デザインデータ 非接触パッド SBS-ESD

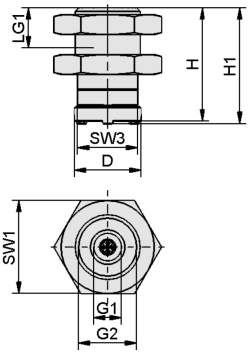

SBS-ESD 10

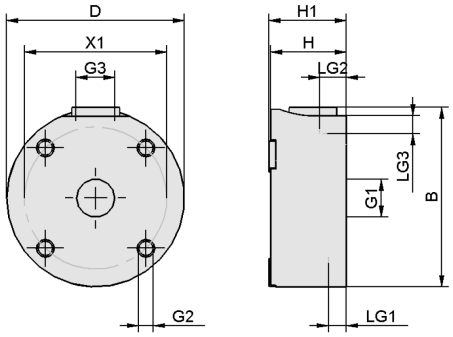

SBS-ESD 20...60

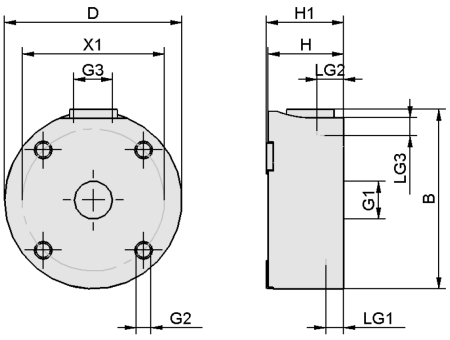

シュマルツに連絡してください。 Schmalz K.K / 〒224-0027 横浜市都筑区大棚町3001-7/ +81 45 565-5150 / schmalz@schmalz.co.jp

非接触パッド SBS-ESD

径(Ø) 10 mm ~ 100 mm

デザインデータ 非接触パッド SBS-ESD

型式	B [mm]	D [mm]	G1	G2	G3	H [mm]	H1 [mm]
SBS 10 SF M5-IG ESD/AL	-	10	M5-F	G1/8"-M	-	17	17.4
SBS 20 SF M5-IG ESD/AL	22.2	20	M5-F	M3-F	M5-F	17	17.5
SBS 20 HF M5-IG ESD/AL	22.2	20	M5-F	M3-F	M5-F	17	17.5
SBS 30 SF M5-IG ESD/AL	32.0	30	M5-F	M4-IG	M5-F	17	17.5
SBS 30 HF M5-IG ESD/AL	32.0	30	M5-F	M4-IG	M5-F	17	17.5
SBS 40 SF G1/8-IG ESD/AL	41.0	40	G1/8-F	M4-IG	G1/8"-F	17	17.4
SBS 40 HF G1/8-IG ESD/AL	41.0	40	G1/8-F	M4-IG	G1/8"-F	17	17.4
SBS 40 SF G1/8-IG CS ESD/AL	41.0	40	G1/8-F	M4-IG	G1/8"-F	17	17.4
SBS 60 SF G1/8-IG ESD/AL	61.6	60	G1/8-F	M4-IG	G1/8"-F	17	17.4
SBS 60 HF G1/8-IG ESD/AL	61.6	60	G1/8-F	M4-IG	G1/8"-F	17	17.4
SBS 60 SF G1/8-IG CS ESD/AL	61.6	60	G1/8-F	M4-IG	G1/8"-F	17	17.4
SBS 100 SF G1/8-IG ESD/AL	101.0	100	G1/8-F	M4-IG	G1/8"-F	17	17.4
SBS 100 HF G1/8-IG ESD/AL	101.0	100	G1/8-F	M4-IG	G1/8"-F	17	17.4

型式	LG1	LG2 [mm]	LG3 [mm]	SW1 [mm]	SW3 [mm]	X1 [mm]
SBS 10 SF M5-IG ESD/AL	5	-	-	14	9	-
SBS 20 SF M5-IG ESD/AL	5	6	6	-	-	15
SBS 20 HF M5-IG ESD/AL	5	6	6	-	-	15
SBS 30 SF M5-IG ESD/AL	5	6	6	-	-	22
SBS 30 HF M5-IG ESD/AL	5	6	6	-	-	22
SBS 40 SF G1/8-IG ESD/AL	5	6	6	-	-	32
SBS 40 HF G1/8-IG ESD/AL	5	6	6	-	-	32
SBS 40 SF G1/8-IG CS ESD/AL	5	6	6	-	-	32
SBS 60 SF G1/8-IG ESD/AL	5	6	6	-	-	45
SBS 60 HF G1/8-IG ESD/AL	5	6	6	-	-	45
SBS 60 SF G1/8-IG CS ESD/AL	5	6	6	-	-	45
SBS 100 SF G1/8-IG ESD/AL	5	6	6	-	-	75
SBS 100 HF G1/8-IG ESD/AL	5	6	6	-	-	75

シュマルツに連絡してください。 Schmalz K.K / 〒224-0027 横浜市都筑区大棚町3001-7/ +81 45 565-5150 / schmalz@schmalz.co.jp